ΑΦΟΙ Σ. ΣΕΝΕΓΑΛΙΑ Ο.Ε.

ΒΙΟΜΗΧΑΝΙΑ ΑΝΤΛΙΩΝ

ΣΜΥΡΝΗΣ & ΚΑΤΣΑΜΠΑ (ΜΙΝΤΙΛΟΓΛΙ)
ΤΗΛ/FAX: 2610 525 645
ΚΙΝ. 6973 74.36.36, 6907 52.35.37
email: www.senegalias@gmail.com

SEN

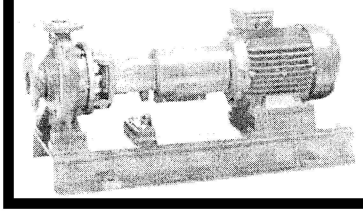

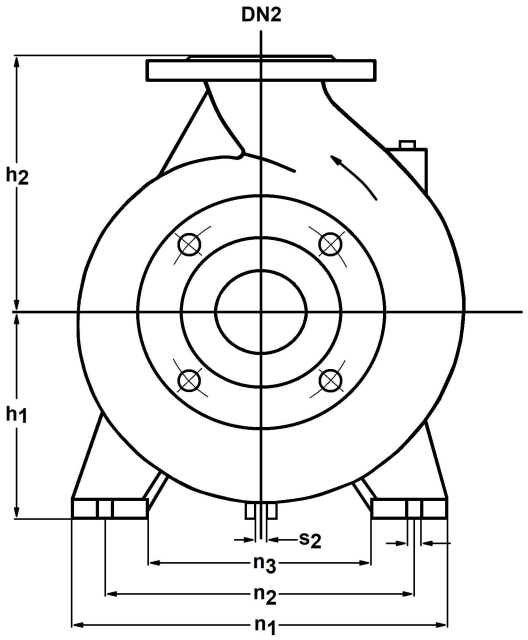

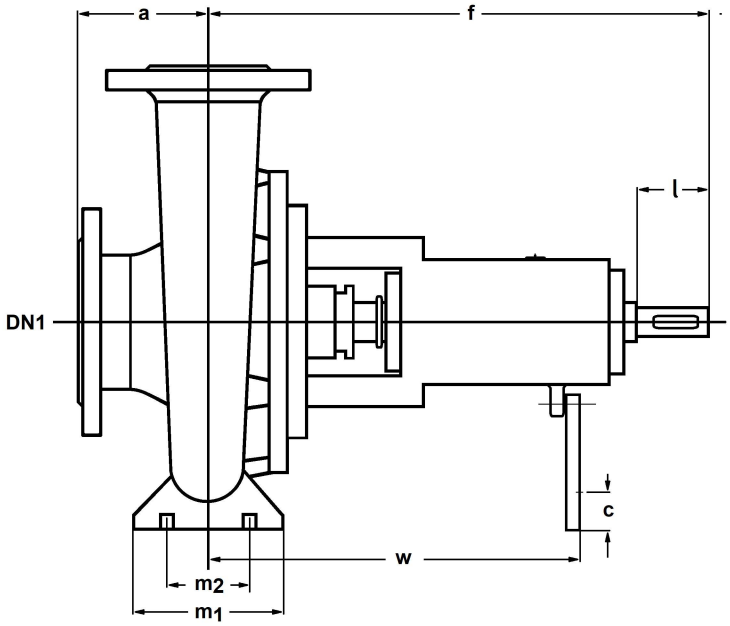

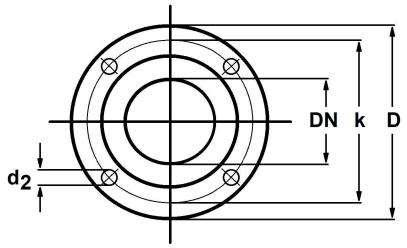

DN	k	D	d_2	No of holes
50	120	165	18	4
65	145	185	18	4
80	160	200	18	4

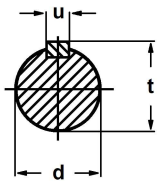

ΤΥΠΟΣ ΑΝΤΛΙΑΣ	ΒΑΣΙΚΕΣ ΔΙΑΣΤΑΣΕΙΣ ΑΝΤΛΙΑΣ																		
	DN1	DN2	h1	h2	a	f	n1	n2	n3	m1	m2	w	c	s1	s2	d	t	u	l
40-250	50	50	180	225	100	445	320	250	190	125	95	330	25	14	15	28	31,5	8	60
50-250	65																		
65-250	80																		