ΑΦΟΙ Σ. ΣΕΝΕΓΑΛΙΑ Ο.Ε.

ΒΙΟΜΗΧΑΝΙΑ ΑΝΤΛΙΩΝ

ΣΜΥΡΝΗΣ & ΚΑΤΣΑΜΠΑ (ΜΙΝΤΙΛΟΓΛΙ)
ΤΗΛ/FAX: 2610 525 645
ΚΙΝ. 6973 74.36.36, 6907 52.35.37
email: www.senegalias@gmail.com

SEN

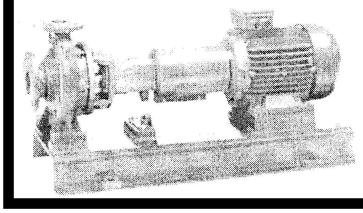

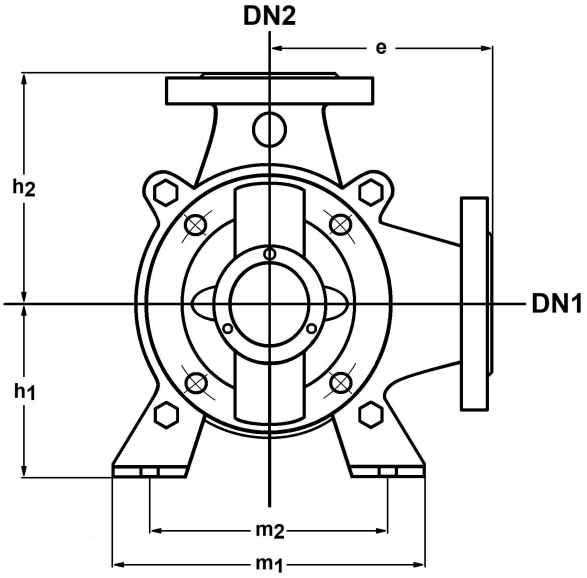

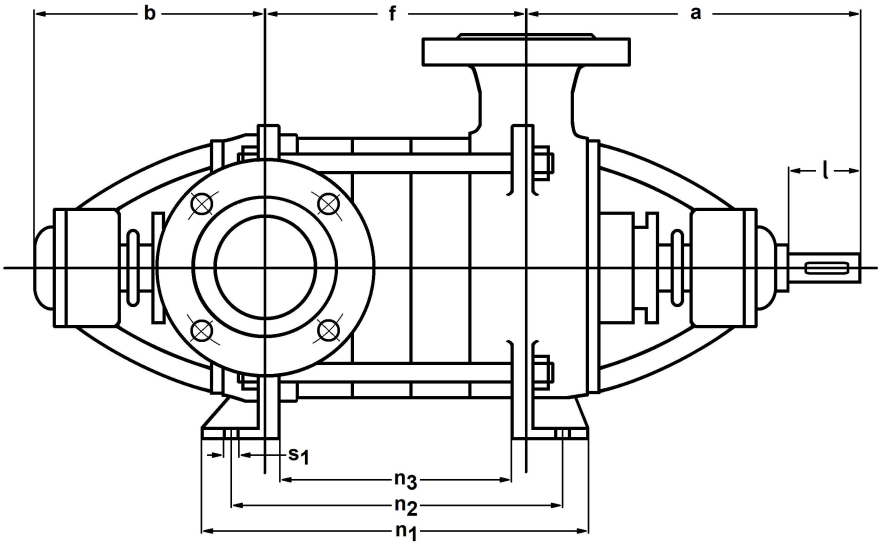

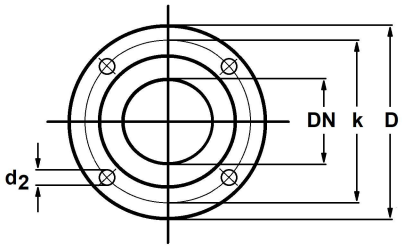

DN	k	D	d_2	No of holes
32	100	140	18	4
40	105	150	18	4
50	120	165	18	4
65	145	185	18	4
80	160	200	18	4

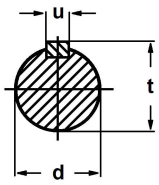

ΤΥΠΟΣ ΑΝΤΛΙΑΣ	ΒΑΣΙΚΕΣ ΔΙΑΣΤΑΣΕΙΣ ΑΝΤΛΙΑΣ																	
	DN1	DN2	h1	h2	e	a	f	b	m1	m2	n1	n2	n3	s1	d	t	u	l
32	40	32	105	160	160	235		185	190	150	f + 72	f + 50	f - 14	11,5	25	28	8	50
40	50	40	115	170	170	250		200	210	170	f + 86	f + 60	f - 10	15	30	33	8	50
50	65	50	135	180	180	285		220	280	230	f + 92	f + 60	f - 8	15	35	38,5	10	60
65	80	65	160	200	200	290		220	300	250	f + 102	f + 70	f - 8	15	35	38,5	10	60
	ΔΙΑΣΤΑΣΕΙΣ ΒΑΘΜΙΔΩΝ (f)																	
	3	4	5	6	7	8	9	10	11	12	13							
32	157	202	247	292	337	382	427	472	517	562	607							
40	170	220	270	320	370	420	470	520	570									
50	183	238	293	348	403													
65	207	267	327															